1 DIAGRAMA 1

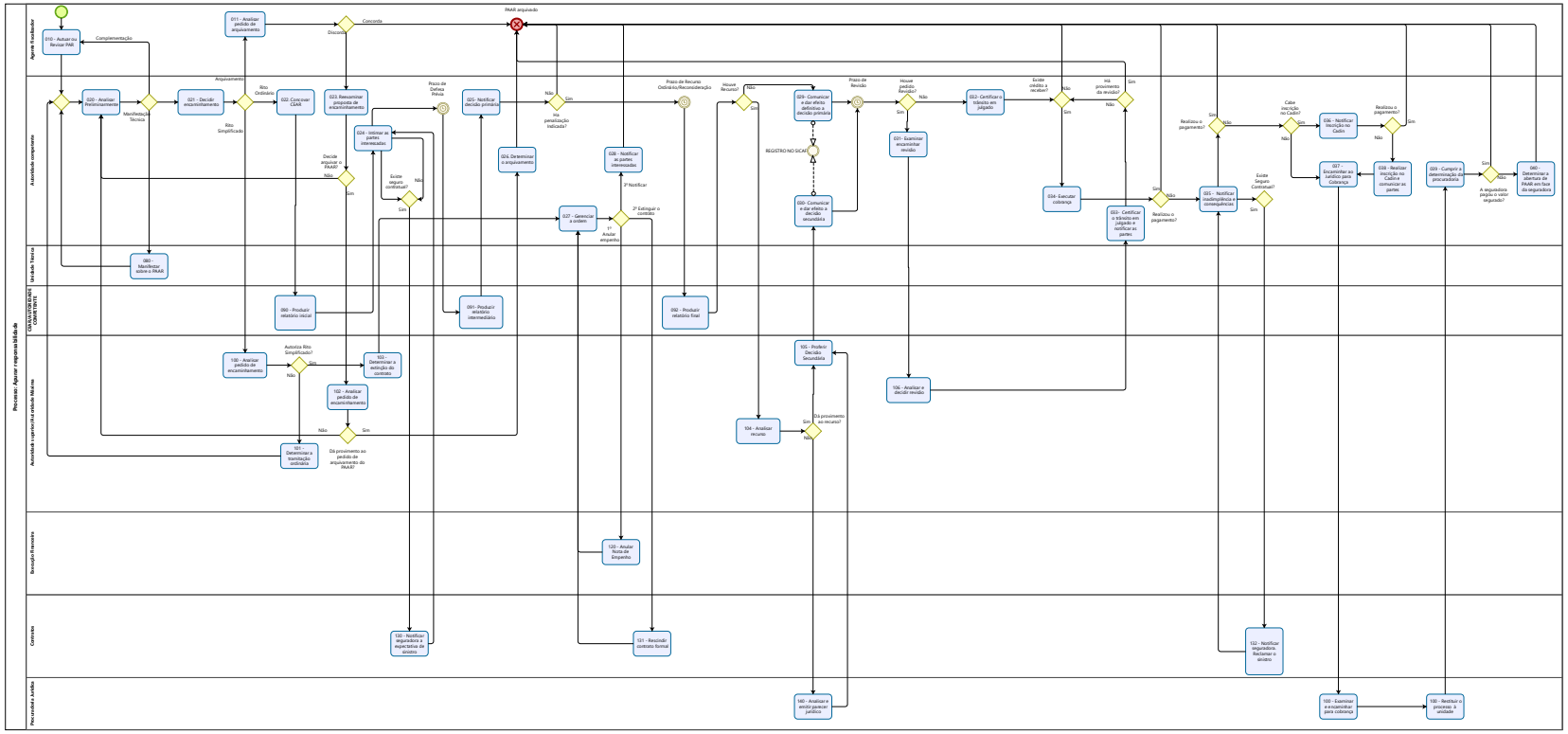

08/05/2025